Multi Housing

SLO Type

SLO Type은 카트리지 필터 여러 개를 장착 할 수 있는 분리형 멀티 하우징으로 손쉬운 세정이 가능하여 고청정도 유지가 필요한 공정에 적합 합니다.

| 특성 |

- 분해 세정이 가능하여 고청정도 유지에 용이
- 사용 유량에 따라 필터 장착 개수 및 길이 선택 가능
- 하우징의 모든 사양을 사용자의 요구조건에 따라 제작 가능
- 우수한 내구성

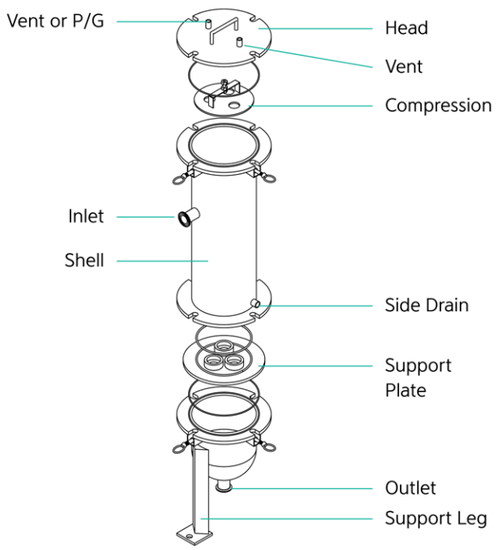

■ 제품 사양

Length of Filter (Inch)	10 / 20
Max. Pressure (Kgf/㎠)	7.5
Materials	Stainless steel 304 / Stainless steel 316L
Seal Materials	Silicone / EPDM / Viton / FEP Encapsulated
Connection Type	Ferrule
Treatment of Surface	Buffing / Electro Polishing
End Style of Filter	DOE / Code E/O / Code 3 / Code 7 / Code 8

■ 하우징 크기

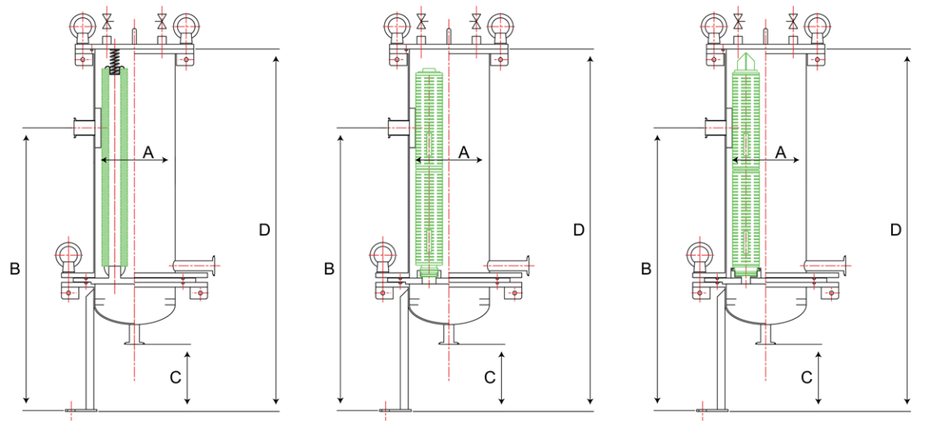

Model	Cartridge Q'ty	A	B	C	D	Inlet / Outlet
3SLO1	10 Inch × 3	206	500	200	680	1S / 1.5S Ferrule 外
3SLO2	20 Inch × 3	206	750	200	930	
6SLO1	10 Inch × 6	256	500	200	680	
6SLO2	20 Inch × 6	256	750	200	930	

* 제작 사양에 따라 치수 변동 될 수 있습니다.

■ 품명

①	②	③	④	⑤	⑥	⑦
Number of Cartridges	Length of Filter	End Style of Filter	Connection Size	Materials	Materials of Seal	Treatment of Surface
3 6	1: 10 Inch 2: 20 Inch	1C: DOE (Standard) 1E: DOE (Individual mount) 3C: 222/Flat EO: E/O(222/Flat) 7C: 226/Fin 8C: 222/Fin	( ) S: Ferrule ( ) S: Flange	S: Stainless steel 304 T: Stainless steel 316L	S: Silicone E: EPDM V: Viton F: FEP Encapsulated	None: Buffing E: Buffing + Electro Polishing
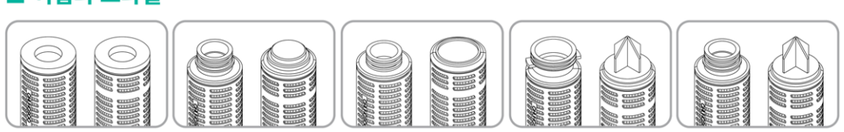
■ 어뎁터 스타일